Interrupteur de fin de course CLS-112, bras avec rouleau

Référence AM5580
EAN13 : -
CUP : 85365080

Attributs du produit :

caractéristiques du produit :

Courant: 10 A
Tension: 220V DC
Tension: 250V AC
Couverture: IP65
Série de modèles: CLS

Description du produit :

Interrupteur de fin de course, pour usage industriel avec protection IP65. Convient aux machines CNC et à l'automatisation.

Contacts : 1 + 1 NO, NC

Protection : IP65

Tension : 250V AC max 6A, 220V DC max 0.3A

Dimensions : 92 x 30,5 x 30 mm

Trou de broche PG13.5

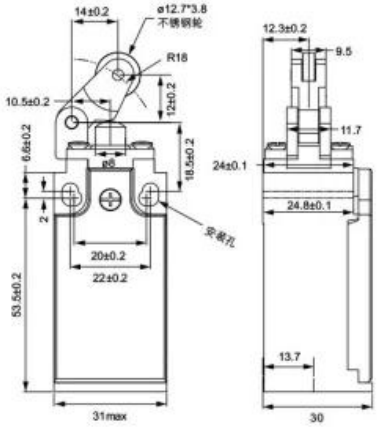
14±0.2
ø12.7*3.8
不锈钢轮
R18
10.5±0.2
12±0.2
6.6±0.2
ø8
18.5±0.2
2
安装孔
20±0.2
22±0.2
53.5±0.2
31max
12.3±0.2
9.5
11.7
24±0.1
24.8±0.1
13.7
30