Diode LED 5mm, rouge

Référence AM8144
EAN13 : -
CUP : 85414100

Attributs du produit :

caractéristiques du produit :

Couleur de la lumière: Rouge
Angle de faisceau: 25-30°
Luminosité: 5000 mcd
Courant: 20 mA
Tension: 1.8-2.2V DC

Description du produit :
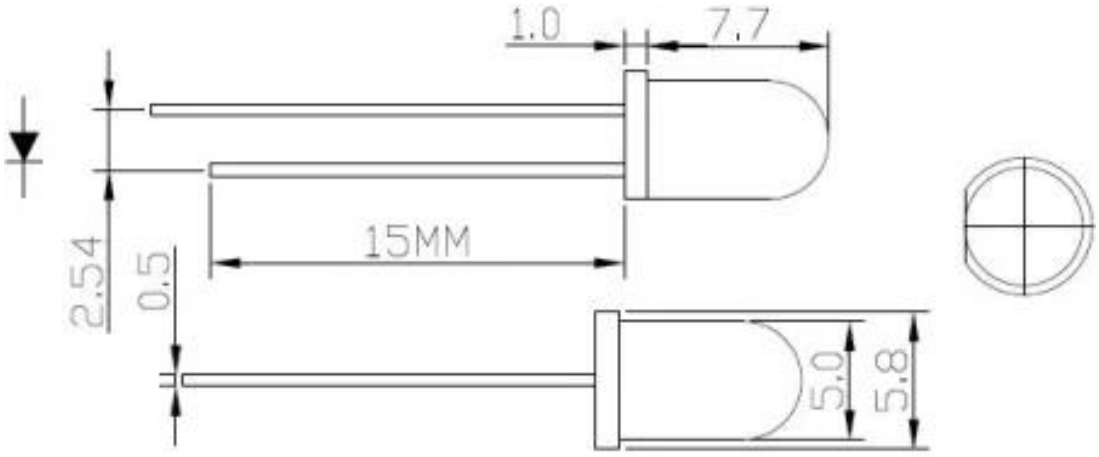
LED superlumineuses, veuillez vous référer aux spécifications du produit pour les paramètres des LED.