Diodo LED SMD 3W, rojo 620-625nm

Kód produktu: AM9586
EAN13: -
HS kód: 85414100

Variantes de productos:

Parámetros del producto:

Color de la luz: Rojo
Longitud de onda: 620-630 nm
Ángulo de la luz: 140°
Actual: 700mA
Tensión: 2.2-2.6V DC
Actuación: 3W
Chip: 45x45mil

Descripción del producto:
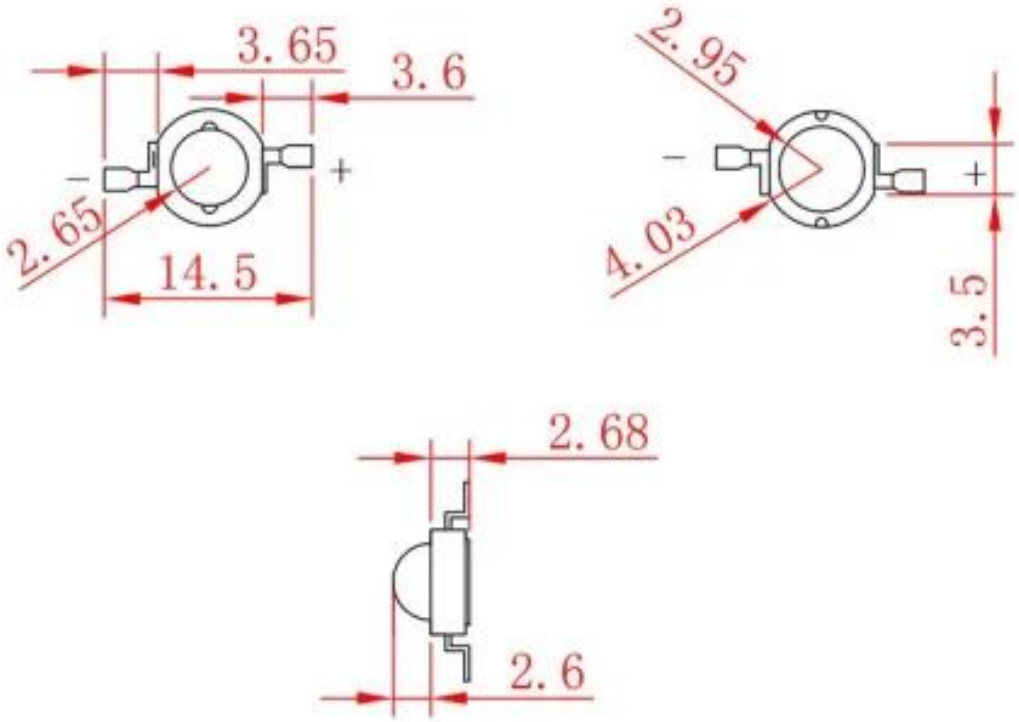
Los parámetros de los LEDs se encuentran en las especificaciones del producto.