Diodo LED SMD 1W, verde 515-520nm

Kód produktu: AM5548
EAN13: -
HS kód: 85414100

Variantes de productos:

Parámetros del producto:

Color de la luz: Verde
Longitud de onda: 515-520 nm
Ángulo de la luz: 140°
Luminosidad: 90-100lm
Actual: 350mA
Tensión: 3.0-3.4V DC
Actuación: 1W
De por vida: 50.000 horas

Descripción del producto:
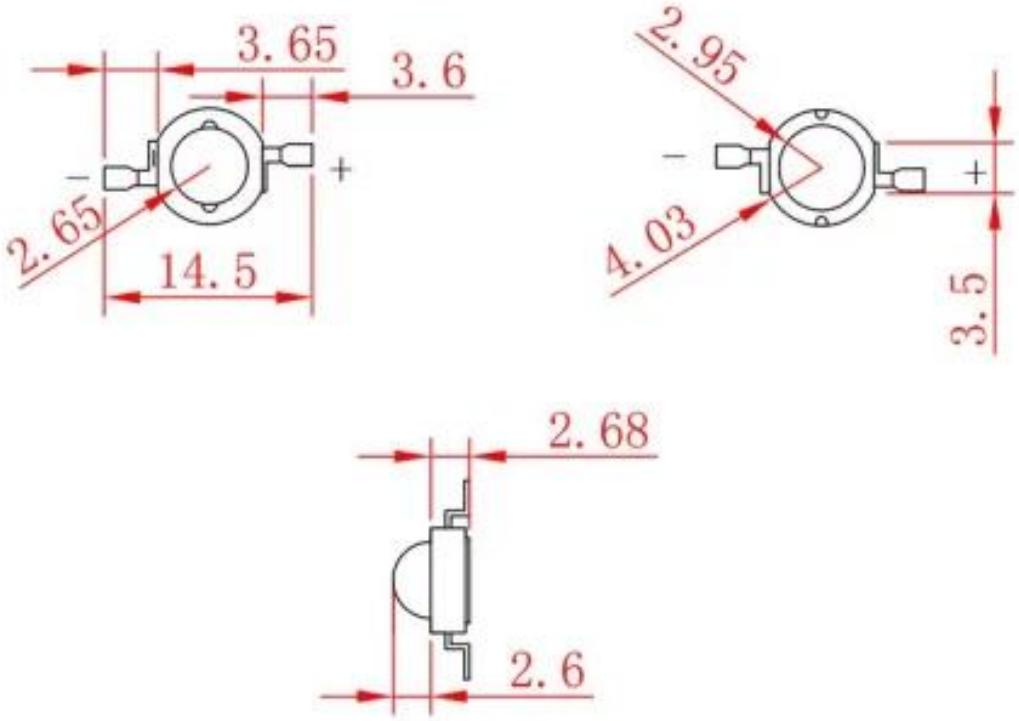
Los parámetros de los LEDs se encuentran en las especificaciones del producto.