SMD LED Dioda 1W, Bílá 6000-6500K

Kód produktu: AM1476
EAN13: -
HS kód: 85414100

Varianty produktu:

Parametry produktu:

Barva světla: Bílá
Teplota barvy: 6000-6500K
Úhel svitu: 140°
Svítivost: 120lm
Proud: 350mA
Napětí: 3.2-3.6V DC
Výkon: 1W
Životnost: 50 000 hodin

Popis výrobku:
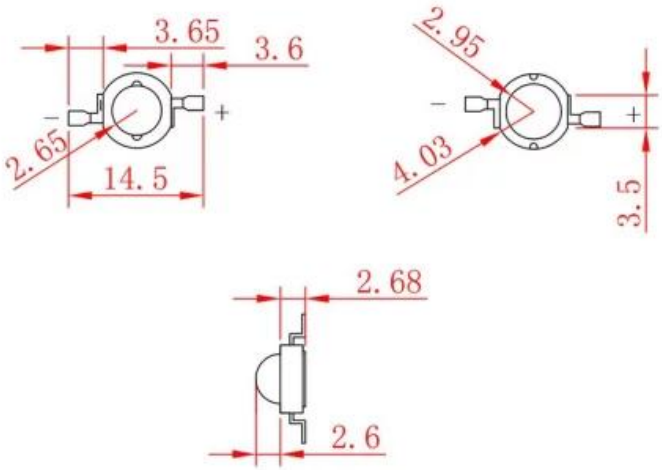
Parametry LED diody naleznete ve specifikaci produktu.